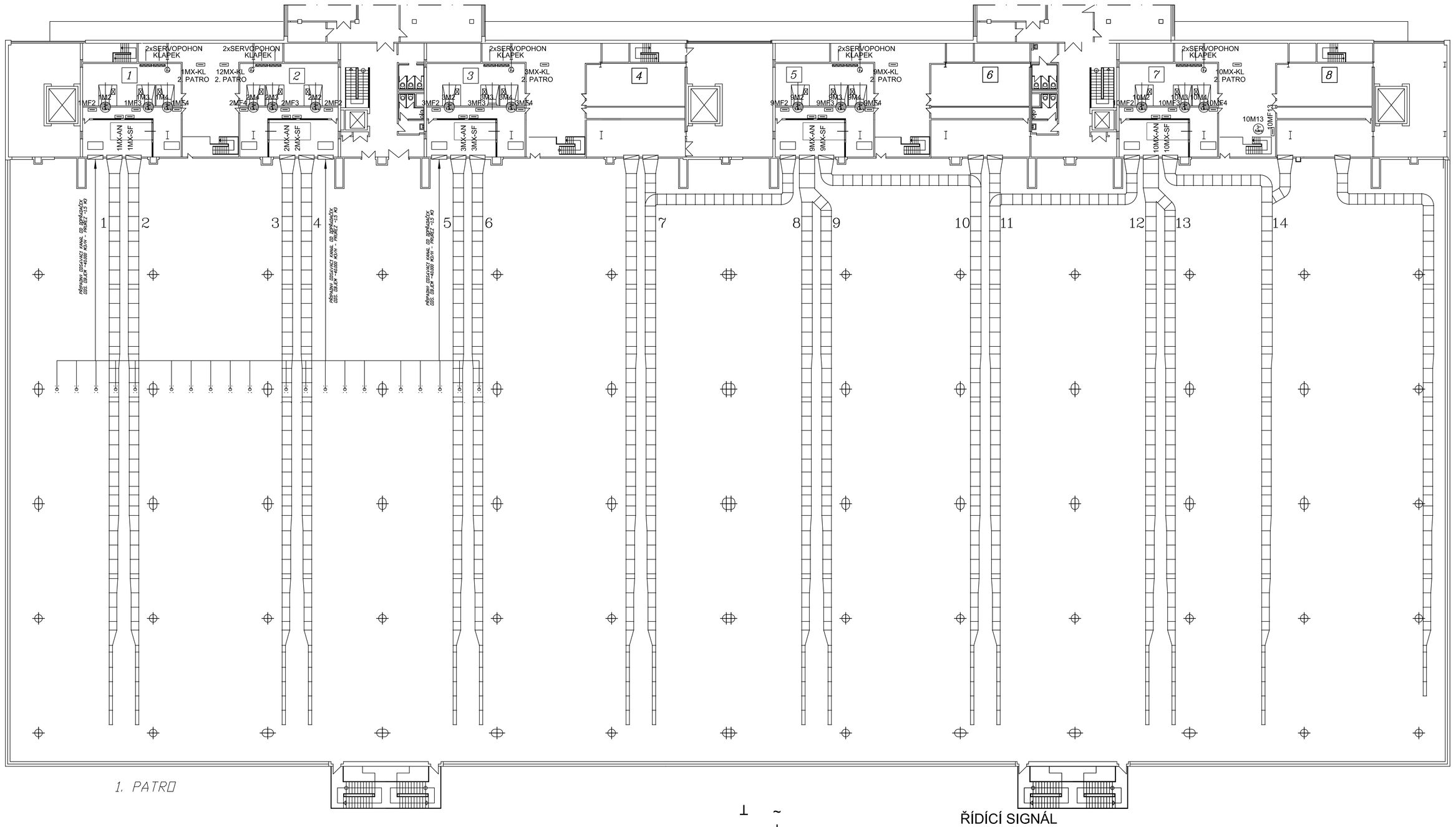

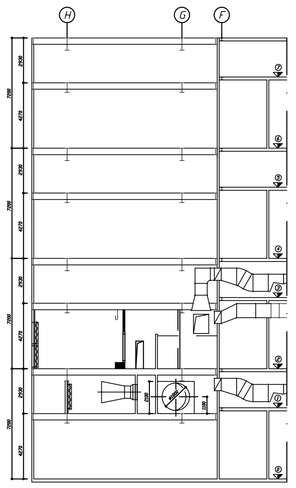

3. PATRO (MEZI)

2. PATRO

1. PATRO (MEZI)

PŘÍZEMÍ

NOTE

- TUTTE LE QUOTE SONO ESPRESSE IN MILLIMETRI
- COLLEGAMENTI ELETTRICI DAI QUADRI ELETTRICI ALLE UTENZE MOTORE, FINECORSA DI PORTE, ECCO FALDANTI DI EMERGENZA A FUNGE E FALDANTI RETROZONE FILTRI, CON RELATIVI COLLEGAMENTI ELETTRICI, SONO ESCLUSI DALLA FORNITURA MACCHINISTI
- LE TUBAZIONI PVC DI TRASPORTO POLVERI SONO ESCLUSE DALLA FORNITURA MACCHINISTI

PIANO PRIMO

No.	REVISIONE	DATA	DISEGNATO/CONTROLLATO	DATA
0	EMISSIONE	08.07.16	M.Hrdlička	08.07.16
1	Nové zapojení VZT Technické zapojení	02.02.17	M.Hrdlička	02.02.17
2	Na pozemku JM par.číslo/kat.území Kopřivnice zpřesnění zapojení par.číslo 4 Technické a ucelené zapojení VZT na objektu.	02.02.18	M.Hrdlička	02.02.18
3	Par.číslo na 5249/1 Par.č.5249/1 na 5251/1 Par.č.5251/1 na 5250/1 Par.č.5250/1	02.02.18	M.Hrdlička	02.02.18
4	Par.číslo 5250/1 na 5249/1 Par.č.5249/1 na 5251/1 Par.č.5251/1	02.02.18	M.Hrdlička	02.02.18
5	Par.číslo 5249/1 Par.č.5249/1 na 5250/1 Par.č.5250/1	02.02.18	M.Hrdlička	02.02.18
6	Par.číslo 5249/1 Par.č.5249/1 na 5250/1 Par.č.5250/1 Technické a ucelené zapojení VZT na objektu	02.02.18	M.Hrdlička	02.02.18

INVESTITORE: NOVA MOSILANA – BRNO – Rep. Ceca

P 6564	
CAD FILE NO.	2 555/99
1	
2	
3	
4	
5	
6	

No.	REVISIONE/DESCRIPTION	DATA	DISEG./DRAW.	CONTR./CHK'D

ELPRO BRNO PLUS s.r.o.

OGGETTO/SUBJECT: CANALI DI REPRESA DEL 2° PIANO

DISEGNO	No. 6564/01	DI	0
1:100			

PROPRIETÀ DI QUESTA DITTA, NON SARÀ CEDUTA NÉ RIPRODOTTA NÉ COPIATA SENZA NOSTRA AUTORIZZAZIONE

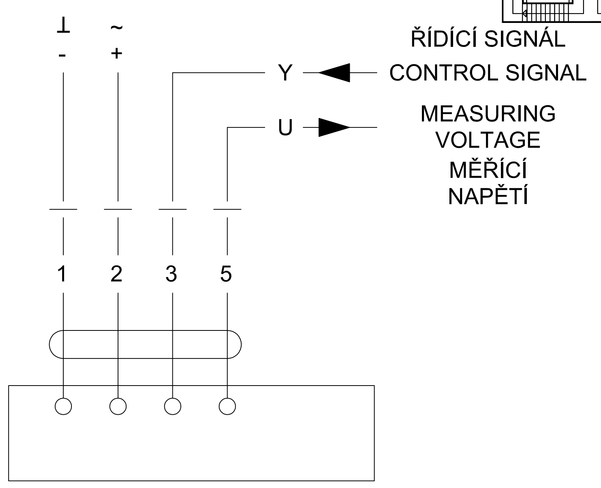

COLLEGAMENTO ELECTRICO PER SERVOMOTORI PER SERRANDE

ELEKTRICKÉ PŘIPOJENÍ PRO SERVOMOTORY PRO POSUV

POZNÁMKA :

- DEFINITIVNÍ A DETAILNÍ UMÍSTĚNÍ VEŠKERÝCH TECHNOLOGICKÝCH A ELEKTROTECHNOLOGICKÝCH ZAŘÍZENÍ MUSÍ BÝT PŘED ZAHÁJENÍM MONTÁŽE POTVRZENO ZÁSTUPCEM TECHNOLOGIE NEBO INVESTORA
- ELEKTRICKÉ ROZVODY BUDOU PROVEDENY KABELY A ŠŇÚRAMI DLE SOUPISU VODIČŮ, KTERÝ JE SOUČÁSTÍ TZ
- ELEKTRICKÉ ROZVODY BUDOU ULOŽENY PŘEVÁŽNĚ NA NOVÝCH, PŘÍPADNĚ STÁVAJÍCÍCH DOZBROJENÝCH TRASÁCH
- PŘÍPADNÉ PROSTUPY NOVÉ KABELÁŽE Z JEDNOHO POŽÁRNÍHO ÚSEKU DO DRUHÉHO, BUDOU UTĚSNĚNY PROTIPŽÁRNÍMI UCPÁVKAMI HILTI

LEGENDA :

- ROZVADĚČ ELEKTRICKÉ INSTALACE
- ZÁSUVKA POLOZAP. 10/16A, 250V 2P+Z, IP66
- ZÁSUVKA POLOZAP. 10/16A, 250V 2P+Z, IP20
- 4x ČTYŘNÁSOBNÁ JEDNOZÁSUVKA VE SPOL. RÁMEČKU, 10/16A, 250V 2P+Z, IP20
- DVOJZÁSUVKA POLOZAP. 10/16A, 250V 2P+Z, IP20
- DVOJZÁSUVKA POLOZAP. 10/16A, 250V 2P+Z, IP20 PRO PŘIPOJENÍ PC, VYBAVENÁ PŘEPĚŤOVOU OCHRANOU
- 3.FÁZ. ZÁSUVKA TYP CZG 1653, 16A, 400V 3P+N+PE
- SPOTŘEBIČ S JEDNOFÁZOVÝM MOTOREM
- SPOTŘEBIČ S TŘÍFÁZOVÝM MOTOREM
- PODRUŽNÝ ROZVADĚČ
- ROZVODY ELEKTRICKÉ INSTALACE
- OCHRANNÉ POSPOJOVÁNÍ VODIČEM CY 4mm ZŽL
- TŘÍFÁZOVÝ VYPÍNAČ SE SIGNALIZACÍ STAVU
- TERMOSTAT
- ELEKTRICKÝ BOILER
- TEPELNÝ SPOTŘEBIČ (PODLAHOVÉ VYTÁPĚNÍ, PŘÍMOTOP, KLIMATIZACE)
- ZÁSUVKOVÁ SKŘÍŇ VŠEOBECNĚ
- ČIDLO - SENZOR VŠEOBECNĚ

Změna	Druh změny	Datum	Jméno

ELPRO BRNO PLUS s.r.o.

Měřítko: 1:200

Navrhl:	Ing. Hrdlička	Investor: Nová Mosilana a.s.	Zak.číslo: 08/2016
Kreslil:	Ing. Hrdlička	Stavba: NOVÁ MOSILANA – OPRAVY VZT	Datum: 02/2016
Odp. proj.:	Ing. Hrdlička	Objekt: ELEKTRICKÁ INSTALACE	Počet A4:10

Název: DISPOZICE KABELOVÝCH ROZVODŮ PRO OPRAVY V TECHNOLOGII VZT – 1. PATRO

Čís. výk.: C2